Спальня «Элиза»

Схема сборки тумбы прикроватной

Габаритные размеры: 680 х 635 х 440 мм.

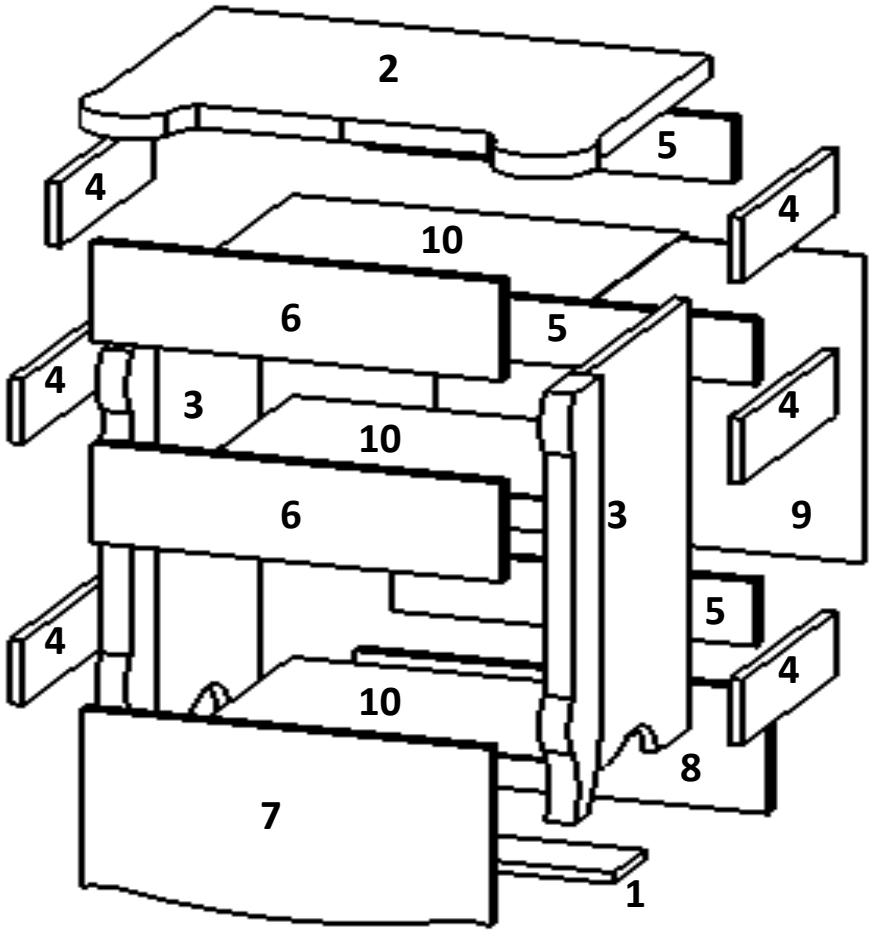

№ дет.	Наименование деталей	Размер, мм.	Кол-во, шт.
1	Соединительная планка	479х100х16	1
2	Крышка тумбы	635х440х51	1
3	Бок тумбы (в сборе)	630х332х16	2
4	Деталь ящика	300х96х16	6
5	Деталь ящика	356х96х16	3
6	Накладка	416х144х16	2
7	Накладка	416х291х16	1
8	Соединительная планка	479х185х16	1
9	Задняя стенка	494х459х3	1
10	Дно ящика	370х335х3	3
	Сборочная фурнитура		
11	Стяжка эксцентриковая	D15	16
12	Евровинт		12
13	Шкант		16
14	Направляющие (комп.)	L.300	3
15	Ручка-кнопка		1
16	Ручка-скоба		2
17	Саморез	3,5х16	24
18	Шайба мебельная		5
19	Ключ для евровинта		1